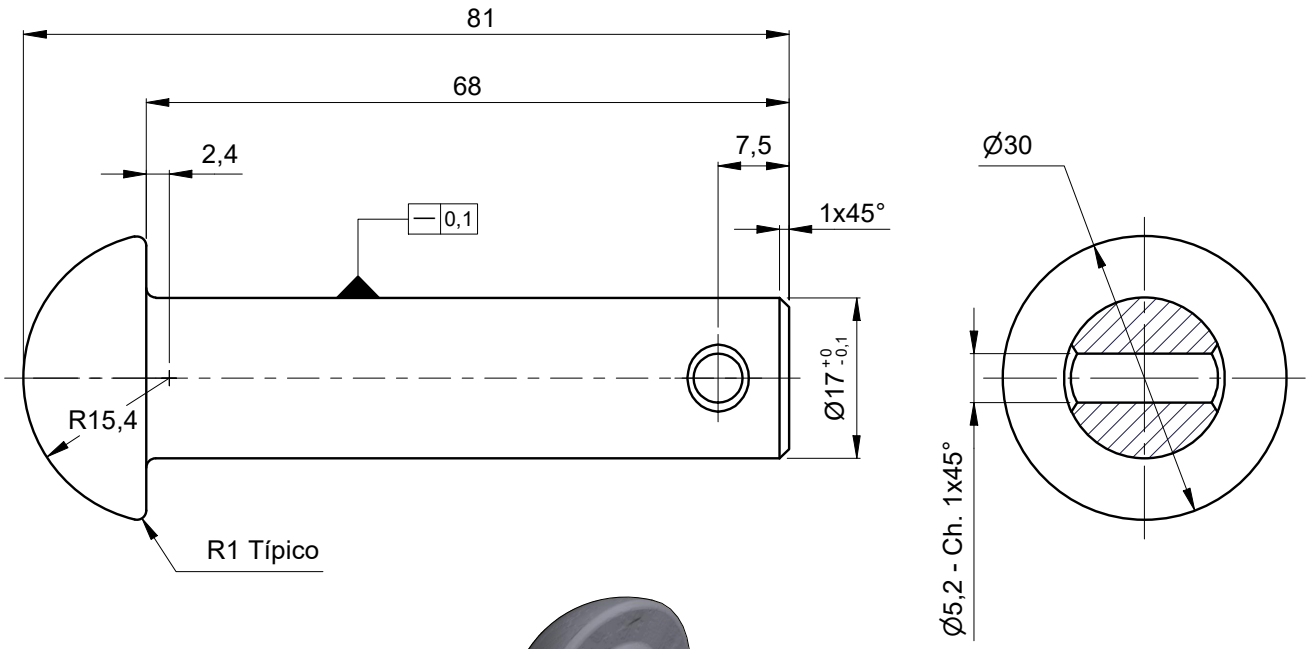

Metro de Medellín
AS BUILT
COMO CONSTRUIDO
ESTE DOCUMENTO FUE ENVIADO POR CORREO VERIFICADO
2021-03-29



Isométrico

NOTA:

Ensayos:
- Dureza
- Corrosión: (240-720 horas) en cámara salina
- Adherencia para recubrimiento: SST Tape Test (Ensayo de cuadrícula)

Recubrimiento
- *Proceso Órganico Metálico DELTA-PROTEKT KL100 y V11*
- Proceso fabricación: Forjado

Galvanizado en caliente
3,2

EQUIVALENCIAS DE MAQUINADOS

ANSI	DIN - ISO 1302
4	0,1
8 / 16	0,2 / 0,4
32 / 63 / 125	0,8 / 1,6 / 3,2
250 / 500	6,3 / 12,5

DIN - ISO 1302 EN MICROMETROS
ANSI EN MICROPULGADAS

Asmecon s.a.s. Aseguramiento Metrológico y Control

VARIACIONES MÁXIMAS PERMISIBLES DIMENSIONES EN mm ISO 2768 - m

De / Hasta	0,5 a 6	6 a 30	30 a 120	120 a 400	400/1000	1000/2000	2000/4000	+ 4000
Maquinado	±0,1	±0,2	±0,3	±0,5	±0,8	±1,2	±2,0	±3,0
Elastómero	±0,2	±0,5	±0,8	±1,2	±2,0	±3,0	±4,0	±6,0

Material:	AISI 1008
Tratamiento:	Normalizado
Dureza:	55 HRB
Certificados:	Metrología (100% Suministro), Ver Nota

Elaboró	Jimmy A. Vega	2021-03-26
Revisó	Marlon Vega	2021-03-28
Aprobó	Metro de Medellín	2021-06-03

Dimensiones en: Milímetros (mm)
Escala: 1,25:1
Proyección:

Rev.	Coord.	Modificaciones	Vo.Bo.	Fecha

Instalación:	INFRAESTRUCTURA
Sistema:	CATENARIA / CAT 008.
Subsistema:	ARRIOSTRAMIENTO MÓVIL
Equipo:	EQUIPAMIENTO TENSOR
Descripción:	PIN CABEZA REDONDA CAT LARGO

ÁREA DE I+D+i

Rev.	A4	002719	Cod.	
2027826	50000120		1	1
Código SAP	Requerimiento No.	Reemplaza a:	Hoja:	De:

METRO DE MEDELLIN CALIDAD DE VIDA

ESTE PLANO Y TODA LA INFORMACIÓN EN ÉL CONTENIDA SON PROPIEDAD DEL METRO DE MEDELLÍN, EL USO INDEBIDO O LA REPRODUCCIÓN TOTAL O PARCIAL DE ESTE SIN LA PREVIA AUTORIZACIÓN DEL METRO DE MEDELLÍN PODRÁ SER DEMANDADO POR LA VIOLACIÓN A LOS DERECHOS DE AUTOR.